fondital

BE INNOVATIVE

CATÁLOGO & TARIFA

ESTUFAS CONVECTIVAS DE GAS OCTUBRE 2022

ES

Gazelle EVO

- **Clase A de eficiencia energética estacional**
- **Intercambiador de calor de aluminio inyectado con recuperador de calor**
- **Interfaz usuario amplia con programación**
- **Quemador de premezcla total con encendido electrónico**
- **Ventiladores con motores brushless de alta eficiencia**
- **Absorción eléctrica máxima ≤ 30W**
- **Posibilidad de conexión a un mando remoto (opcional)**
- **Sonda ambiente suplementaria (opcional)**

GARANZIA 2 AÑOS WARRANTY

Disponible en los modelos:
3000 - 5000 - 7000

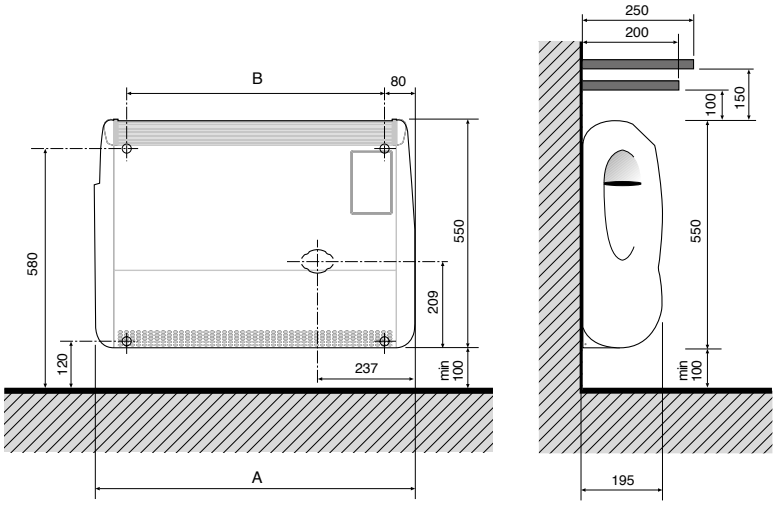

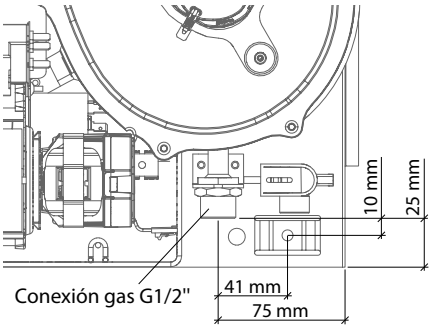

MEDIDAS EXPRESADAS EN MILÍMETROS

Modelo	Tipo de gas	Código	Precio €
3000	GAS NATURAL	GEES301PR2	**1.181,12**
	PROPANO	GEES361PR2	
5000	GAS NATURAL	GEES501PR2	**1.266,46**
	PROPANO	GEES561PR2	
7000	GAS NATURAL	GEES701PR2	**1.282,78**
	PROPANO	GEES761PR2	

Datos técnicos	um	3000	5000	7000
Tipo	-	C13, C53	C13, C53	C13, C53
Tipo de gas	-	GAS NATURAL PROPANO	GAS NATURAL PROPANO	GAS NATURAL PROPANO
Dimensiones (L x H x P)	-	547x550x195	667x550x195	772x550x195
Peso bruto	kg	20,0	24,0	28,0
Clase de eficiencia energética estacional de calefacción del ambiente	-	A	A	A
Eficiencia energética estacional de la calefacción del ambiente (ηs)	%	89	88	88
Potencia térmica nominal (Pnom)	kW	2,7	4,5	5,9
Potencia térmica mínima (Pmin)	kW	1,9	2,8	4,2
Rendimiento a la potencia calorífica nominal (ηth,nom)	%	93,7	92,2	91,8
Rendimiento a la potencia calorífica mínima (ηth,min)	%	94,5	94,9	94,0
Capacidad térmica nominal	W	2900	4900	6400
Capacidad térmica reducida	W	2000	3000	4500
Potencia calorífica nominal	W	2720	4520	5880
Potencia calorífica reducida	W	1890	2850	4230
Rendimiento a la potencia calorífica nominal (Gas Natural)	%	93,7	92,2	91,8
Rendimiento a la potencia calorífica nominal (Propano)	%	93,5	92,3	91,7
Rendimiento a la potencia calorífica reducida (Gas Natural)	%	94,5	94,9	94,0
Rendimiento a la potencia calorífica reducida (Propano)	%	94,7	95,1	93,8
Clase de emisiones NOx	-	5	5	5
Tensión/Frecuencia de alimentación	V/Hz	230 - 50	230 - 50	230 - 50
Potencia máxima absorbida ERP	W	24	24	30
Grado de protección eléctrico	IP	20	20	20
Diámetro externo tubos descarga recto (C13)	mm	2 x 55/2 **	2 x 55/2 **	2 x 55/2 **
Diámetro externo tubos desdoblados (C53)	mm	35 o 60	35 o 60	35 o 60
Diámetro toma del gas	pulgadas	G 1/2 M	G 1/2 M	G 1/2 M
Consumo estándar (gas natural)	-	0,31 m³/h	0,52 m³/h	0,68 m³/h
Consumo estándar (propano)	-	0,23 kg/h	0,38 kg/h	0,50 kg/h
Tipo de gas	-	II2H3P	II2H3P	II2H3P

** Con 2 x 55/2 se entienden n. 2 tubos (uno para aspiración aire y uno para descarga humos) cada uno con forma de semicírculo de diámetro igual a 55 mm.

EJEMPLOS DE DISPOSICIÓN DE LAS TUBERÍAS DE ASPIRACIÓN AIRE Y DESCARGA HUMOS

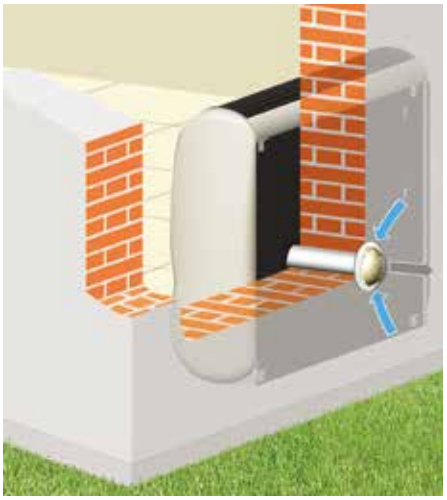

TIPO C 13

TIPO C 53

TIPO C 53

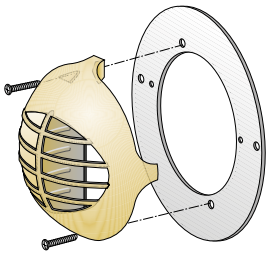

TERMINAL Y BRIDA DE ASPIRACIÓN Y DESCARGA ESTÁNDAR

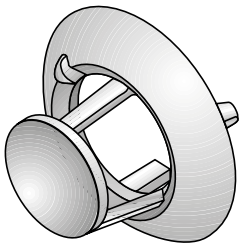

TERMINAL SIMPLE DE ASPIRACIÓN Y DESCARGA PARA TUBOS SEPARADOS ø 35 MM

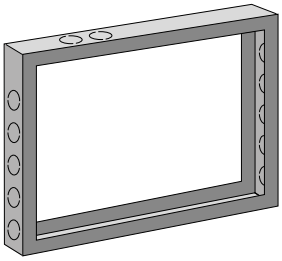

CONTRABASTIDOR DISTANCIADOR PARA PARED

SISTEMA DE FIJACIÓN EN LA PARED CON SOPORTE DE SOSTÉN PARA TUBOS DE ASPIRACIÓN Y DESCARGA HUMOS (ALGUNOS EJEMPLOS).

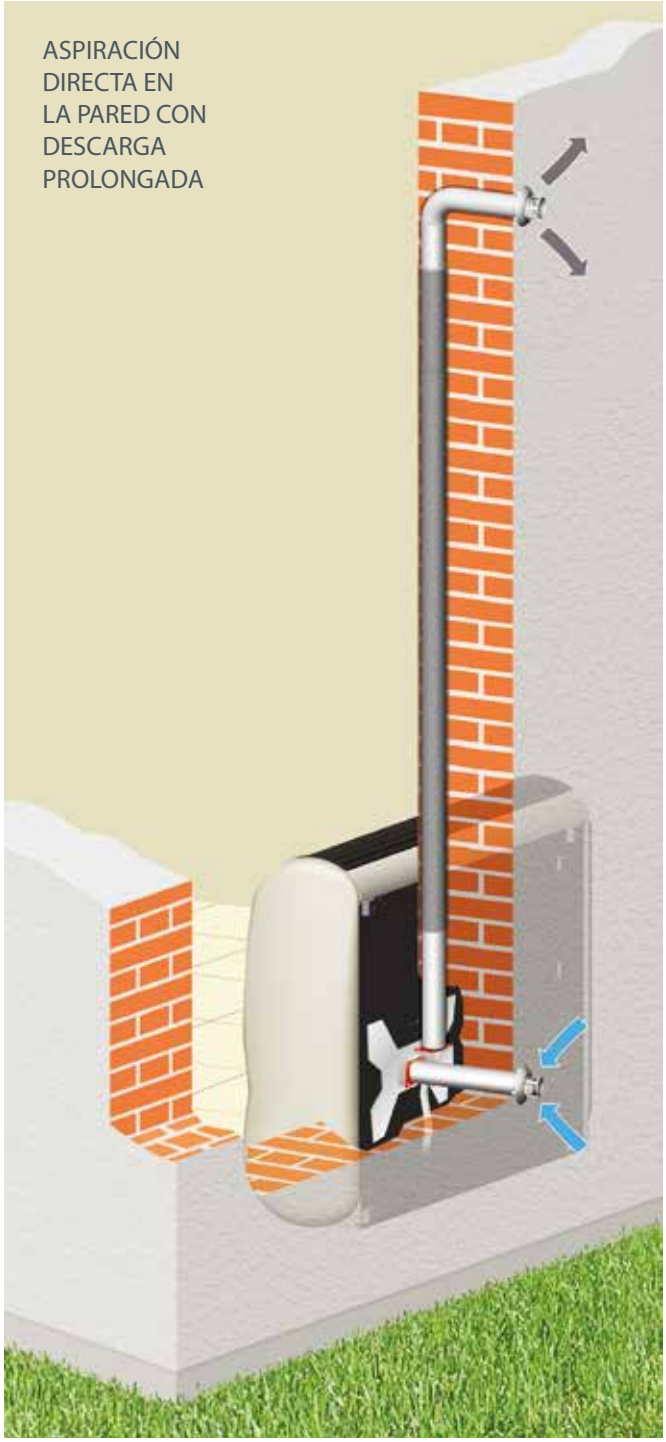

TIPO C 53

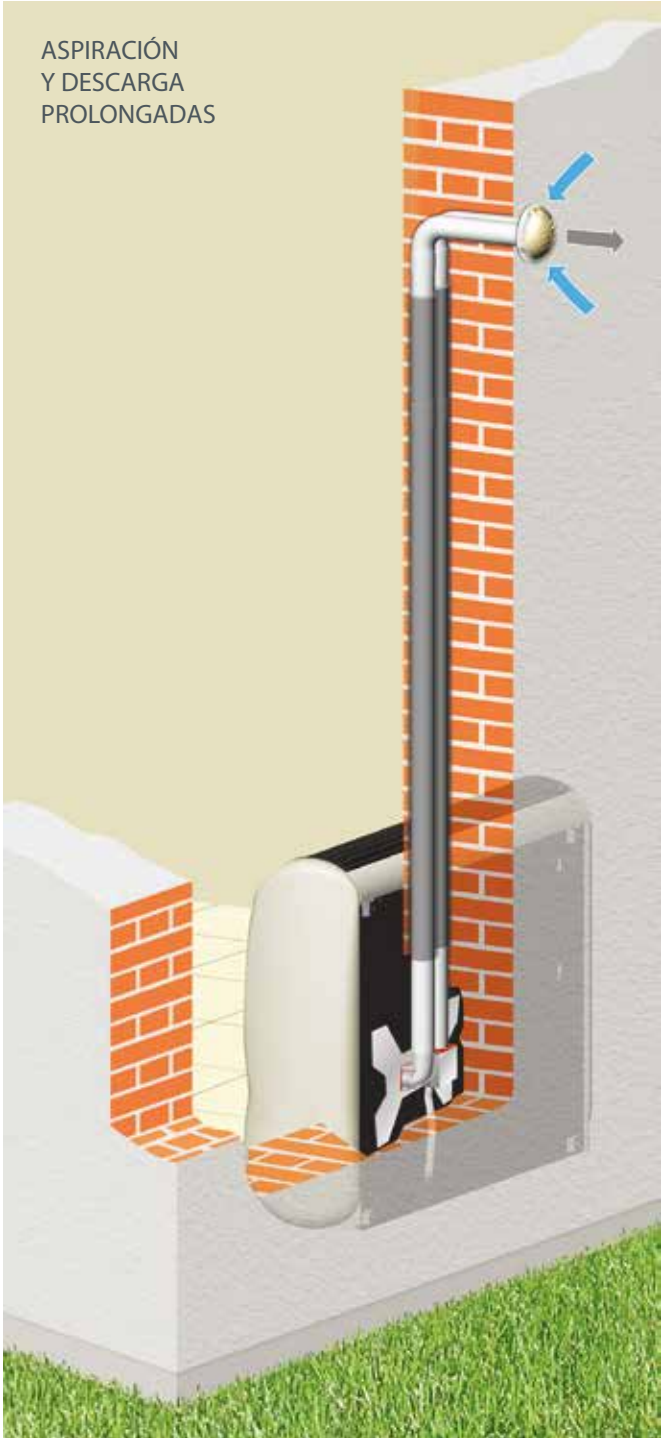

TIPO C 53

Los ejemplos aquí representados tienen valor puramente ilustrativo.

Nota: Aislar las tuberías de descarga de humos y utilizar la descarga de la condensación donde sea necesario

Longitud de las tuberías de aspiración y descarga

La longitud máxima admisible para las tuberías depende de la pérdida de carga de cada una de las partes empleadas para realizar el recorrido del aparato a los puntos de descarga y aspiración.
La suma de las pérdidas de carga, realizada basándose en los datos de la tabla 2 y 3, no debe superar el valor de la "Longitud máxima admitida". La suma debe incluir tanto los conductos de descarga como los de aspiración del aire y varía según la medida del diámetro de las tuberías empleadas (35 mm o 60 mm).

Gazelle Evo	TIPO (***)	um	3000	5000	7000
Longitud máxima admitida (*)	C13	m	2 (**)	2 (**)	2 (**)
	C53 - Ø 35 mm	m	13	7	6
	C53 - Ø 35 mm + Ø 60 mm	m	100	100	70

Tab. 1

(*) Aspiración + descarga

(**) Utilizando los tubos suministrados por el fabricante: uno para el aire y el otro para los humos, cada uno con forma de semicírculo con un diámetro de 55 mm. Están disponibles como accesorios tubos con una longitud de 1 metro.

(***) Ver pág. 4 y 5.

ATENCIÓN

Si se utilizan SOLAMENTE conductos con diámetro de 35 mm, consultar las pérdidas de carga en la tabla 2.
Si se utilizan conductos con diámetro de 35 mm y 60 mm, consultar las pérdidas de carga en la tabla 3.

Pérdidas de carga en caso de uso de conductos exclusivamente de 35 mm de diámetro

Descripción	Código	3000		5000		7000	
		A	F	A	F	A	F
		m	m	m	m	m	m
Rejilla de protección para terminales de pared	6Y41309000	0	0	0	0	0	0
Terminal individual a pared Ø 35 mm	6YTERSDO00	0	0,5	0	0,5	0	0,5
Reducción salida dividida (media luna / Ø 35 mm)	6YRIDSDO00	0	0	0	0	0	0
Codo de partida para descarga desdoblada Ø 35 mm	6YCURSDO00	0,5	1	0,5	1	0,5	1
Tubo de doble boca Ø 35 mm - 0,50 m H/H - Color: blanco	6YTUBSDO13	0,5	0,5	0,5	0,5	0,5	0,5
Tubo abocardado Ø 35 mm Longitud 1 m M/H - Color: blanco	6YTUBSDO00	0,5	1	0,5	1	0,5	1
Curva 90° para tubo Ø 35 mm. M/H - Color: Blanco	6YCURSDO05	0	0	0	0,5	0	0,5
Descarga de la condensación Ø 35 mm H/H para montaje horizontal (con juntas) - Color: Blanco	6YSCACON00	0	0	0	0	0	0
Tubo abocardado Ø 35 mm con codo 90° - 0,90 m M/H - Color: blanco	6YTUBSDO02	0,5	1	0,5	1	0,5	1
Descarga de la condensación Ø 35 mm H/H para montaje horizontal (con juntas)	6YSCACON05	0	0	0	0	0	0
Manguito descarga para la conexión de tuberías Ø 35 mm H/H (con juntas)	6YMANSCA00	0	0	0	0	0	0
Descarga de la condensación a 90° Ø 35 mm H/H para tuberías verticales (con juntas)	6YSCACON06	0,5	1	0,5	1	0,5	1

Tab. 2

A = Aspiración aire
F = Descarga Humos

Pérdidas de carga en caso de uso de conductos mixtos de 35 mm y 60 mm de diámetro

Descripción	Código	3000		5000		7000	
		A	F	A	F	A	F
		m	m	m	m	m	m
Reducción salida dividida (media luna / Ø 35 mm)	6YRIDSDO00	0	0,5	0,5	0,5	0	0,5
Codo de partida para descarga desdoblada Ø 35 mm	6YCURSDO00	8	13,5	11,5	21	7,5	14
Tubo de doble boca Ø 35 mm - 0,50 m H/H - Color: blanco	6YTUBSDO13	4	7,5	5	10	3	6,5
Tubo abocardado Ø 35 mm Longitud 1 m M/H - Color: blanco	6YTUBSDO00	8,5	15	10	20,5	6,5	12,5
Curva 90° para tubo Ø 35 mm. M/H - Color: Blanco	6YCURSDO05	2	3,5	3	5	2	3,5
Descarga de la condensación Ø 35 mm H/H para montaje horizontal (con juntas) - Color: Blanco	6YSCACON00	1,5	3	2	4	1,5	2,5
Tubo abocardado Ø 35 mm con codo 90° - 0,90 m M/H - Color: blanco	6YTUBSDO02	9,5	16,5	12	23,5	7,5	15
Reducción Ø 60 mm ÷ Ø 35 mm H/M - Color: Blanco	6YRIDSDO03	0	5,5	0	8,5	0	5,5
Reducción Ø 60 mm ÷ Ø 35 mm H/H - Color: Blanco	6YRIDSDO01	0	5,5	0	8,5	0	5,5
Descarga de la condensación Ø 35 mm H/H para montaje horizontal (con juntas)	6YSCACON05	0,5	1	0,5	1,5	0,5	1
Manguito descarga para la conexión de tuberías Ø 35 mm H/H (con juntas)	6YMANSCA00	0	0,5	0,5	0,5	0	0,5
Descarga de la condensación a 90° Ø 35 mm H/H para tuberías verticales (con juntas)	6YSCACON06	8	13,5	11,5	21	7,5	14
Tubo Ø 60 mm - 0,50 m M/H - Color: blanco	6YTUBSDO07	0	0,5	0,5	0,5	0,5	0,5
Tubo Ø 60 mm - 1,00 m M/H - Color: blanco	6YTUBSDO09	0,5	1	1	1	0,5	1
Tubo Ø 60 mm - 2,00 m M/H - Color: blanco	6YTUBSDO11	1	2	1,5	2	1	2
Curva 90° Ø 60 mm M/H - Color: Blanco	6YCURSDO01	0,5	1	1	2	0,5	1,5
Curva 45° Ø 60 mm M/H - Color: Blanco	6YCURSDO03	0,5	1	1	1,5	0,5	1
Descarga de la condensación Ø 60 mm, M/H - Color: Blanco	6YSCACON02	0	0	0	0	0	0
Terminal de descarga o de aspiración contra viento Ø 60 mm, H (aluminio)	6YTERCON00	2,5	2,5	3,5	4	2,5	2,5
Terminal vertical para descarga de humos Ø 60 mm, H (aluminio)	6YTERSCA00	-	2	-	3	-	2
Terminal individual a pared Ø 35 mm	6YTERSDO00	0	7	0	11	0	7,5

Tab. 3

A = Aspiración aire
F = Descarga Humos

EJEMPLO DE CÁLCULO

con conductos de diámetro de 35 mm y 60 mm, consultar las pérdidas de carga en la tabla 3

Gazelle EVO 5000

Conductos de aspiración y descarga separados Ø 35 mm y Ø 60 mm
Aspiración directa a pared del aparato
Salida en el techo, altura salida 3 m
Longitud máxima admitida: 100 m

Pérdida de carga (Aspiración)

Reducción salida separada (media luna / Ø 35 mm): 0,5 m
Tubo Ø 35 mm Longitud 30 cm: 10 x 0,30 m=3,0 m
Terminal individual a pared Ø 35 mm: 0,0 m
Pérdida total aspiración: 3,5 m

Pérdida de carga (Descarga)

Reducción salida separada (media luna / Ø 35 mm): 0,5 m
Tubo Ø 35 mm Longitud 35 cm: 20,5 x 0,35 m = 7,2 m
Descarga de la condensación a 90° Ø 35 mm H/H vertical: 21,0 m
Reducción Ø 60 mm ÷ Ø 35 mm H/M 8,5 m
Tubo Ø 60 mm - 1,0 m M/H x 3: 3 x 1 m = 3,0 m
Terminal vertical para techo Ø 60, H: 3,0 m
Pérdida total descarga: 43,2 m

Pérdida total (aspiración + descarga): 3,5 m + 43,2 m = 46,7 m
46,7 m < 100 m ➔ SOLUCIÓN APLICABLE

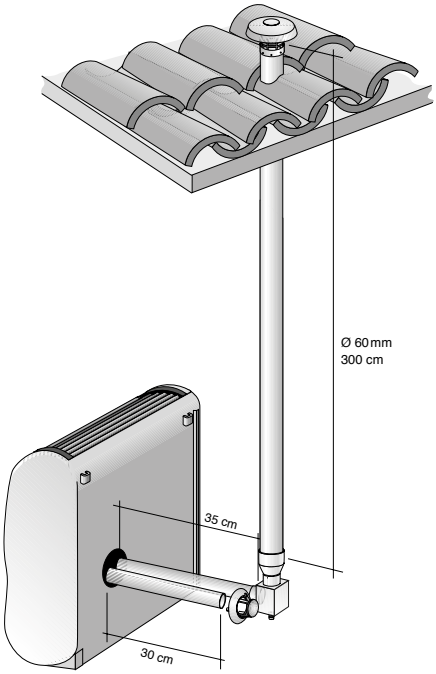

fondital

ACCESORIOS

Artículo	Descripción	Caja	Código	Precio €
	Tubo estándar longitud 1 m.	2 uds.	6YTUBOAL01	**19,78**
	Rejilla de protección para terminales de pared	1 ud.	6Y41309000	**34,68**
	Terminal individual a pared Ø 35 mm	2 uds.	6YTERSDO00	**8,91**
	Reducción salida dividida (media luna / Ø 35 mm)	2 uds.	6YRIDSDO00	**8,63**
	Codo de partida para descarga desdoblada Ø 35 mm	2 uds.	6YCURSDO00	**13,11**
	Tubo de doble boca Ø 35 mm - 0,50 m H/H - Color: blanco	6 uds.	6YTUBSDO13	**90,88**
	Tubo de doble boca Ø 35 mm - 0,50 m H/H - Color: blanco	1 ud.	6YTUBSDO93	**26,04**
	Tubo abocardado Ø 35 mm Longitud 1 m M/H - Color: blanco	6 uds.	6YTUBSDO00	**152,92**
	Tubo abocardado Ø 35 mm Longitud 1 m M/H - Color: blanco	1 ud.	6YTUBSDO90	**35,43**
118 mm 152 mm	Curva 90° para tubo Ø 35 mm. M/H - Color: Blanco	3 uds.	6YCURSDO05	**57,47**
	Curva 90° para tubo Ø 35 mm. M/H - Color: Blanco	1 ud.	6YCURSDO95	**28,46**
118 mm 150 mm	Tubo abocardado Ø 35 mm con codo 90° - 0,90 m M/H - Color: blanco	6 uds.	6YTUBSDO02	**223,81**
	Tubo abocardado Ø 35 mm con codo 90° - 0,90 m M/H - Color: blanco	1 ud.	6YTUBSDO92	**52,39**
	Descarga de la condensación Ø 35 mm H/H para montaje horizontal (con juntas) - Color: Blanco	2 uds.	6YSCACON00	**103,38**
	Descarga de la condensación Ø 35 mm H/H para montaje horizontal (con juntas) - Color: Blanco	1 ud.	6YSCACON90	**64,22**
	Reducción Ø 60 mm ÷ Ø 35 mm H/M - Color: Blanco	2 uds.	6YRIDSDO03	**40,70**
	Reducción Ø 60 mm ÷ Ø 35 mm H/H - Color: Blanco	2 uds.	6YRIDSDO01	**41,49**

Artículo	Descripción	Caja	Código	Precio €
A	Junta aparato/reducción para tubo Ø 35 mm	10 uds.	6YGUASDO00	**8,28**
B	Junta externa para unión tubos Ø 35 mm	10 uds.	6YGUASDO02	**10,43**
C	Junta reducción/codo tubos Ø 35 mm	10 uds.	6YGUASDO04	**10,49**
	Kit desdoblado tuberías Ø 35 mm con soporte de sostén para conductos empotrados El kit incluye: N° 1 soporte de sostén N° 2 curvas de salida para sistemas biflujo N° 2 reducciones para sistemas biflujo N° 2 terminales individuales para tubo de ø 35 mm N° 1 parcializador aire - N° 2 juntas tipo A N° 2 juntas tipo B - N° 2 juntas tipo D N° 8 tornillos 3,9 x 9,5 N° 2 tornillos para fijación terminal 3,9 x 9,5 N° 4 fischer	1 ud.	6YKITSDO01	**51,14**
	Descarga de la condensación Ø 35 mm H/H para montaje horizontal (con juntas)	1 ud.	6YSCACON05	**37,66**
	Descarga de la condensación a 90° Ø 35 mm H/H para tuberías verticales (con juntas)	1 ud.	6YSCACON06	**35,52**
	Manguito descarga para la conexión de tuberías Ø 35 mm H/H (con juntas)	2 uds.	6YMANSCA00	**30,59**
	Soporte de sostén (con tornillos y fischer)	1 ud.	6YPIAMUR00	**18,02**
	Kit desdoblado tuberías Ø 35 mm El kit incluye: N° 2 reducciones - N° 2 codos iniciales N° 1 diafragma aire N° 2 juntas para unión tubos B N° 2 terminales descarga individuales ø 35 mm N° 4 tornillos de sujeción - N° 2 estribos de sujeción	1 ud.	6YKITSDO00	**39,79**
	Contrabastidor para descarga desdoblada (mod. 3000)	1 ud.	6YTELAIO03	**109,02**
	Contrabastidor para descarga desdoblada (mod. 5000)	1 ud.	6YTELAIO04	**117,27**
	Contrabastidor para descarga desdoblada (mod. 7000)	1 ud.	6YTELAIO05	**120,03**

Artículo	Descripción	Caja	Código	Precio €
	Tubo Ø 60 mm - 0,50 m M/H - Color: blanco	6 uds.	6YTUBSDO07	**123,69**
	Tubo Ø 60 mm - 1,00 m M/H - Color: blanco	6 uds.	6YTUBSDO09	**150,85**
	Tubo Ø 60 mm - 1,00 m M/H - Color: blanco	1 ud.	6YTUBSDO99	**42,10**
	Tubo Ø 60 mm - 2,00 m M/H - Color: blanco	6 uds.	6YTUBSDO11	**249,55**
	Curva 90° Ø 60 mm M/H - Color: Blanco	4 uds.	6YCURSDO01	**74,91**
	Curva 90° Ø 60 mm M/H - Color: Blanco	1 ud.	6YCURSDO91	**29,66**
	Curva 45° Ø 60 mm M/H - Color: Blanco	4 uds.	6YCURSDO03	**91,81**
	Curva 45° Ø 60 mm M/H - Color: Blanco	1 ud.	6YCURSDO93	**34,82**
	Descarga de la condensación Ø 60 mm, M/H - Color: Blanco	2 uds.	6YSCACON02	**69,35**
	Terminal de descarga o de aspiración contra viento Ø 60 mm, H (aluminio)	2 uds.	6YTERCON00	**33,11**
	Terminal vertical para descarga de humos Ø 60 mm, H (aluminio)	2 uds.	6YTERSCA00	**60,49**
	Abrazadera de tubos Ø 60 mm - Color: Blanco	10 uds.	6YCOLSCA00	**62,65**
	Cronotermostato modulante clase ErP V (118x85x32 mm)	1 ud.	0CREMOTO07	**95,74**
	Sonda de temperatura ambiente	1 ud.	0KITSAMB00	**34,95**

ACCESORIOS SUMINISTRADOS DE SERIE

Artículo	Descripción	Caja	Código	Precio €
	Brida para terminal de aspiración y descarga	1 ud.	6YLAMTER01	**7,01**
	Tubo estándar longitud 59 cm.	2 uds.	6YTUBOAL00	**25,60**
	Terminal de plástico	1 ud.	6YTERMIN02	**9,58**
	Kit instalación	1 ud.	6YKITIST37	**13,59**

El fabricante se reserva el derecho de aportar todo tipo de modificaciones cuando lo considere oportuno, sin obligación de preaviso.

Uff. Pub. Fondital - LIS 03 G 013 - 05 | Novembre 2022 (11/2022)

FONDITAL S.p.A. Società a unico socio
Via Cerreto, 40
25079 VOBARNO (Brescia) Italia
Tel.: +39 0365 878.31 - Fax: +39 0365 878.304
E-mail: info@fondital.it - Web: www.fondital.com

9 P L E S 0 3 G 0 1 3

COMPANY WITH
QUALITY SYSTEM
CERTIFIED BY DNV
= ISO 9001 =