fondital

BE INNOVATIVE

CATÁLOGO

ITACA CH KR

ES

ITACA CH KR

CALDERA MURAL DE CONDENSACIÓN SOLO CALEFACCIÓN
INSTALACIÓN HASTA 900 KW EN CASCADA

- **Elevados rangos de modulación, hasta 1:10**
- **Válvula antirretorno humos integrada**
- **Interfaz de usuario multilingüe**
- **Posibilidad de instalar en cascada hasta 6 calderas con la lógica Master-Slave**
- Intercambiador de calor en acero inox de alta eficiencia
- Ventilador de combustión a velocidad variable
- Salida alarma o control válvula GLP, entrada para sonda externa, termostato ambiente, sonda acumulador, bomba instalación
- Gestión 0-10 V en temperatura o potencia
- De serie: kit doble aire/humos, plantilla de papel, kit instalación de pared, sifón descarga condensación, tapones cierre aspiración

Disponible en los modelos:

45 60 85 120 150

Posibilidad de conectar en cascada hasta 6 calderas
Se recomineda instalar en cascada calderas de potencia igual o parecida (ej. 45 – 60 kW, 60 – 85 kW, 85 – 120 kW, 120 – 150 kW)
Se recomineda instalar en cascada calderas de potencia igual

Modelo	Tipo de gas	Código	Capacidad térmica	A x A x P	Peso bruto
			Nominal (Qn) kW	mm	kg
CH KR 45	GAS NATURAL	CITXX2KR45	40,0	500x834x510	71,0
	PROPANO	CITXX6KR45			
CH KR 60	GAS NATURAL	CITXX2KR60	60,0	500x834x510	75,5
	PROPANO	CITXX6KR60			
CH KR 85	GAS NATURAL	CITXX2KR85	81,0	500x834x510	100,0
	PROPANO	CITXX6KR85			
CH KR 120	GAS NATURAL	CITXX2KR1C	115,0	500x883x689	112,0
	PROPANO	CITXX6KR1C			
CH KR 150	GAS NATURAL	CITXX2KR1F	140,0	500x883x689	133,5
	PROPANO	CITXX6KR1F			

Paquetes ITACA CH KR					
Modelo	CH KR 45	CH KR 60	CH KR 85	CH KR 120	CH KR 150
Tipo de gas	GAS NATURAL	GAS NATURAL	GAS NATURAL	GAS NATURAL	GAS NATURAL
Código Paquete	**CIPXX2KR45**	**CIPXX2KR60**	**CIPXX2KR85**	**CIPXX2KR1C**	**CIPXX2KR1F**
Caldera	CITXX2KR45	CITXX2KR60	CITXX2KR85	CITXX2KR1C	CITXX2KR1F
Bomba	0KCIRCOL00	0KCIRCOL00	0KCIRCOL01	0KCIRCOL04	0KCIRCOL04

mod. CH KR 45

mod. CH KR 60

mod. CH KR 85

mod. CH KR 120

mod. CH KR 150

DIMENSIÓN Y ENTRE EJES DE LAS CONEXIONES

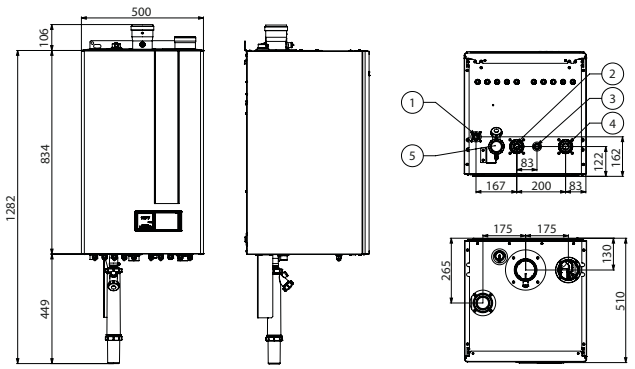

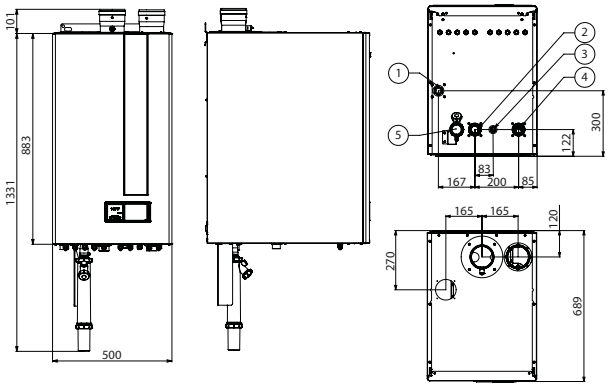

mod. CH KR 45 - 60 - 85
Estas calderas utilizan tubería de evacuación para calderas de condensación. La predisposición de serie es para evacuación desdoblada diámetro 80 + 80. Disponibles como accesorios los componentes para evacuación coaxial 125/80

1 Conexión gas (3/4")
2 Ida (1 1/4")
3 Descarga válvula de seguridad (1/2")
4 Retorno (1 1/4")
5 Sifón

mod. CH KR 120 - 150
Estas calderas utilizan tubería de evacuación para calderas de condensación. La predisposición de serie es para evacuación desdoblada diámetro 100 + 100. Disponibles como accesorios los componentes para evacuación coaxial 150/100

1 Conexión gas (1")
2 Ida (1 1/4")
3 Descarga válvula de seguridad (1/2")
4 Retorno (1 1/4")
5 Sifón

Datos técnicos	um	CH KR 45	CH KR 60	CH KR 85	CH KR 120	CH KR 150
Capacidad térmica nominal (Qn)	kW	40,0	60,0	81,0	115,0	140,0
Potencia térmica nominal (80-60°C) (Pn)	kW	38,5	58,3	78,5	112,0	136,3
Potencia térmica (50-30°C)	kW	41,5	62,8	84,8	122,0	148,7
Potencia térmica reducida (50-30°C)	kW	4,3	6,5	9,7	12,4	23,9
Rendimiento útil a la capacidad nominal (80-60°C)	%	97,1	97,1	96,9	97,4	97,3
Rendimiento útil al 30% (30°C retorno)	%	108,2	108,4	108,3	108,6	108,4
Presión de calibración de la válvula de seguridad	bar	3	3,5	5	5	5
Regulación temperatura de calefacción	°C	20-80	20-80	20-80	20-80	20-80
Clase de emisiones NOx	-	6	6	6	6	6
Tensión/Frecuencia de alimentación	V/Hz	230/50	230/50	230/50	230/50	230/50
Potencia máxima absorbida	W	94	119	156	251	310
Grado de protección eléctrico	IP	IPX4D	IPX4D	IPX4D	IPX4D	IPX4D
Presión máxima del circuito de calefacción (PMS)	bar	3,6	4,2	6	6	6
Contenido de agua	l	2,2	3,3	4,3	6,7	9,2

DIMENSIONES INSTALACIÓN

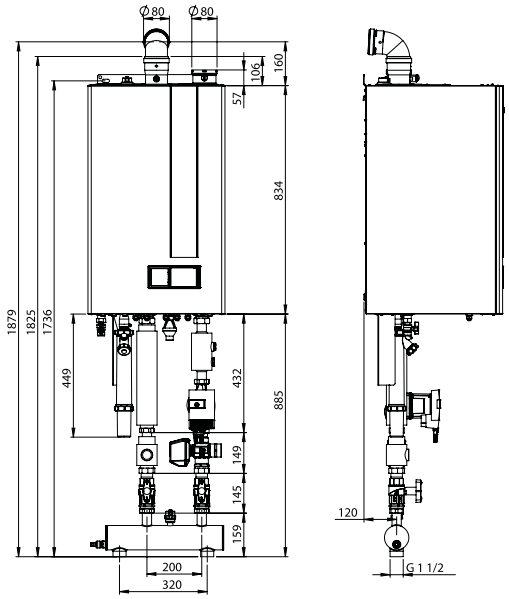

mod. CH KR 45 - 60 - 85

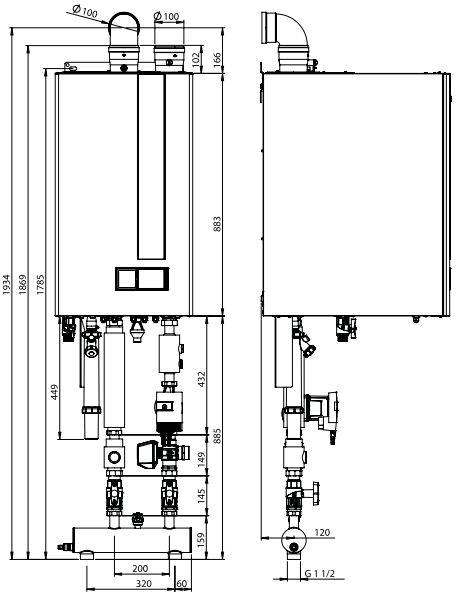

mod. CH KR 120 - 150

REF. KIT HIDRÁULICOS (OPCIONAL)

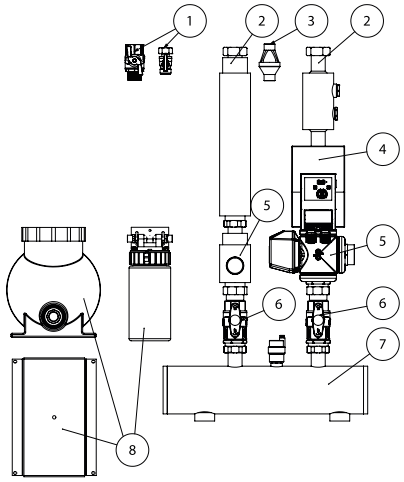

Ref.	Artículo	Descripción	Código	CH KR 45	CH KR 60	CH KR 85	CH KR 120	CH KR 150
1		Kit llave de gas G ¾	0KRUBGAS00	●	●	●		
		Kit llave de gas G 1	0KRUBGAS01				●	●
2	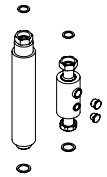	Kit conexiones hidráulicas G 1 ¼ – G1 ½ Conexión G ¾ retorno vaso de expansión Conexión G ½ retorno llave de descarga	0KCONIDR00	●	●	●	●	●
3		Kit embudo de descarga para válvula de seguridad (no INAIL) conexión G ½ F	0KIMBSCA00	●	●	●	●	●
4		Bomba Wilo PWM – 7.5 m entre-eje 180 mm conexiones G 1 ½ M	0KCIRCOL00	●	●			

Ref.	Artículo	Descripción	Código	CH KR 45	CH KR 60	CH KR 85	CH KR 120	CH KR 150
4		Bomba Wilo PWM – 8 m entre-eje 180 mm conexiones G 1 ½ M **(hasta fin de existencias)**	0KCIRCOL01			●		
		Aislamiento 0KCIRCOL00 y 0KCIRCOL01 - dotado de cierre con velcro	0KISOCIR00	●	●	●		
		Bomba Wilo PWM – 11 m entre-eje 180 mm conexiones G 1 ½ M **(hasta fin de existencias)**	0KCIRCOL02			●		
		Aislamiento 0KCIRCOL02 - dotado de cierre con velcro	0KISOCIR01			●		
		Bomba Wilo autoflow – 7 m entre-eje 180 mm conexiones G 1 ½ M **(hasta fin de existencias)**	0KCIRCOL03	●	●			
		Bomba Wilo autoflow – 12 m entre-eje 180 mm conexiones G 1 ½ M	0KCIRCOL04			●	●	●
		Aislamiento 0KCIRCOL03 y 0KCIRCOL04 - dotado de cierre con velcro	0KISOCIR02			●	●	●
		Bomba Grundfos UPML PWM - 10,5 m - entre-eje 180 mm conexiones G 1 ½ M	0KCIRCOL05			●		
		Bomba Grundfos UPMXL PWM – 12 m - entre-eje 180 mm conexiones G 1 ½ M	0KCIRCOL07				●	●
		Bomba Grundfos UPMXL autorregulante – 12 m - entre-eje 180 mm conexiones G 1 ½ M	0KCIRCOL06	●	●	●		
5	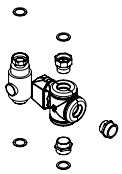	Kit 3 vías acumulador dotado de aislante	0KTREVBO00	●	●	●	●	●
6	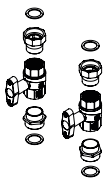	Kit llaves de ida – retorno con juntas y racores G 1 ½ H - M	0KRUBMAN00	●	●	●	●	●
	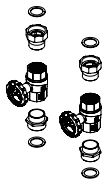	Kit llaves de ida - retorno con termómetro con juntas y racores G 1 ½ H - M	0KRUBMAN01	●	●	●	●	●
		Aislamiento para llaves ida - retorno - dotado de cierre con velcro	0KISORUB00	●	●	●	●	●

Ref.	Artículo	Descripción	Código	CH KR 45	CH KR 60	CH KR 85	CH KR 120	CH KR 150
7	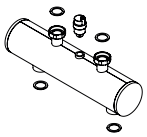	Kit separador hidráulico 3" con purgador G ½ y tapón de cierre de conexión Combinación aconsejada bomba con separador (ver 0KCIRCOL01) Bomba PWM - 8m Con aislante	0KSEPIDR00	●	●	●	●	●
8		Filtro neutralizador de condensación Pmax 85kW	0FILNECO03	●	●	●		
		Filtro neutralizador de condensación Pmax 350kW	0FILNECO01				●	●
	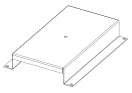	Base de apoyo para filtro	0KBASFIL00				●	●
-	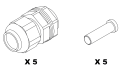	Set 5 prensaestopas PG9	0KPRESPG00	●	●	●	●	●
		Plantilla de papel (incluida en la caldera)	0DIMACAR29	●	●	●	●	●
		Cronotermostato modulante clase ErP V (118x85x32 mm)	0CREMOTO07	●	●	●	●	●
		Sonda de temperatura para acumulador 3m	0KITSOND00	●	●	●	●	●
		Sonda externa	0KSONEST01	●	●	●	●	●
		Sonda colector o de cascada	0KSONDCO00	●	●	●	●	●
	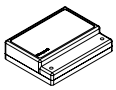	Kit gestión de zonas, 2 mezcladas 1 directa con dos sondas de zona	0KGESTZO00	●	●	●	●	●
		Kit conexión master slave 45-150 kW	0KITCASC00	●	●	●	●	●
		Kit conexión master slave 45-150 kW (espalda)	0KITCASC01	●	●	●	●	●
		Kit Modbus Itaca CH	0KMODBUS00	●	●	●	●	●
		Kit anticongelante para sifón Itaca CH KR (incluidos los paneles aislantes que se aplicarán alrededor del sifón)	0KANTIGE03	●	●	●	●	●
	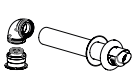	Kit coaxial 80/125 para 45-60-85 kW**(artículos normalmente no disponibles en el almacén, plazo mínimo de disponibilidad 8 semanas)**	0KITASCA02	●	●	●		

Artículo	Descripción	Código	CH KR 45	CH KR 60	CH KR 85	CH KR 120	CH KR 150
	Kit salida coaxial 125/80	0ATTCOFL01	●	●	●		
	Kit salida coaxial 150/100	0ATTCOFL00				●	●

El fabricante se reserva el derecho de aportar todo tipo de modificaciones cuando lo considere oportuno, sin obligación de preaviso.

Uff. Pubb. Fondital CTC 03 C 752 - 03 | Gennaio 2023 (01/2023)

FONDITAL S.p.A. Società a unico socio
Via Cerreto, 40
25079 VOBARNO (Brescia) Italia
Tel.: +39 0365 878.31 - Fax: +39 0365 878.304
E-mail: info@fondital.it - Web: www.fondital.com

9 P C E S 0 3 C 7 5 2

COMPANY WITH
QUALITY SYSTEM
CERTIFIED BY DNV
= ISO 9001 =