fondital

FORMENTERA CTFS

НАВІСНИЙ КОТЕЛ З ЗАКРИТОЮ КАМЕРОЮ ЗГОРЯННЯ ТА ПРИМУСОВОЮ ТЯГОЮ З ПРОТОЧНИМ НАГРІВОМ ГАРЯЧОЇ ВОДИ

C

B



- **Керування 2 типами систем сонячних колекторів серійно**
- **Погодозалежне регулювання з датчиком температури зовнішнього повітря (опція)**
- **Пластинчатий теплообмінник ГВП на 26 пластин з нержавіючої сталі**
- **Багатофункціональне реле для роботи з зональними клапанами, системою сонячних колекторів або сигналізації блокування**
- Первинний монотермічний теплообмінник
- Програмування параметрів для адаптації котла до системи опалення та фіксація блокувань
- Розширювальний бак опалення на 7 літрів
- Автоматичний байпас
- 3-швидкістний насос з вбудованим автоматичним повітряним клапаном
- Сумісний із терморегулятором smart SPOT

Доступні моделі:

24 28 32



СЕНСОРНИЙ ІНТЕРФЕЙС

- *Налаштування температури гарячої води та опалення*
- *Налаштування режиму роботи*
- *Відображення стану системи сонячних колекторів*

Модель	Тип газу	Код	Теплова потужність		Клас енергоефективності		Ш x В x Г	Вага брутто
			Повна потужність (Qn), кВт	Номінальна потужність ГВП, кВт	Опалення приміщення	Нагрівання води	мм	кг
CTFS 24	ПРИРОДНИЙ ГАЗ	CFNXX2CA24	25,5	25,5	C	B XL	420x750x315	37,50
	LPG	CFNXX3CA24						
CTFS 28	ПРИРОДНИЙ ГАЗ	CFNXX2CA28	30,5	30,5	C	B XL	420x750x315	38,00
	LPG	CFNXX3CA28						
CTFS 32	ПРИРОДНИЙ ГАЗ	CFNXX2CA32	33,0	33,0	C	B XL	420x750x315	38,50
	LPG	CFNXX3CA32						

РОЗМІРИ ТА ПІДКЛЮЧЕННЯ ПО ЦЕНТРАМ

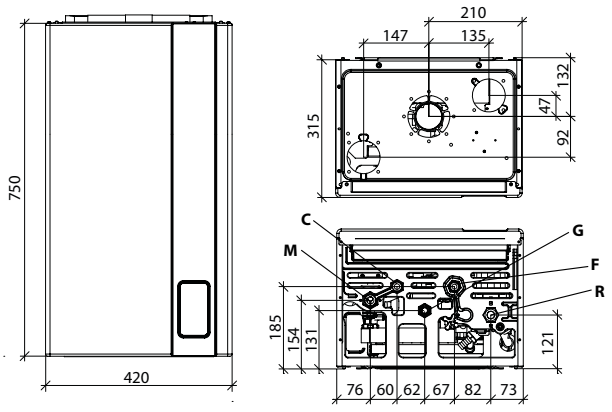



M	Подаюча магістраль опалення (3/4")	**F**	Вхід холодної води (1/2")
C	Вихід гарячої води (1\2")	**R**	Зворотня магістраль системи опалення (3/4")
G	Вхід газу (1/2")		

fondital

Технічні дані	од. вим.	CTFS 24	CTFS 28	CTFS 32
Номінальна теплова потужність (Pn)	кВт	24	29	31
Сезонна енергетична ефективність нагріву приміщення (ηs)	%	77	77	78
Енергетична ефективність нагріву води (ηwh)	%	79	78	79
Повна теплова потужність (Qn)	кВт	25,5	30,5	33,0
Номінальна теплова потужність (80-60°C) (Pn)	кВт	23,7	28,6	30,8
Зменшена теплова потужність (Qr)	кВт	12,5	13,5	16,0
ККД на номінальній потужності (80-60°C)	%	93,0	93,7	93,4
ККД на потужності 30% (47°C зворотня магістраль)	%	90,2	90,6	91,0
Ємність розширювального баку системи опалення	л	7	7	7
Номінальна теплова потужність в режимі ГВП	кВт	25,5	30,5	33,0
Витрата ГВП при ΔT=30K	л/хв	11,6	14,2	15,1
Клас по викидам Nox	-	3	3	3
Клас електрозахисту	IP	X5D	X5D	X5D

Зображення	Опис	Код
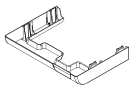	Фальшпанель для труб та кранів	0COPETUB03
	Дистанційне керування, клас ErP V (118x85x32 мм)	0CREMOTO04
	Терморегулятор Wi-Fi SPOT starter kit: термостат + шлюз	0SPOTAPP03
	Додаткова зона опалення до терморегулятора SPOT: термостат + реле	0EXPSPOT03
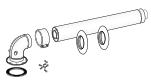	Коаксиальний комплект D60/100 L=1м (для котлів TFS)	0KITCONC00
	Комплект кранів 90°	0KITIDBA11
	Комплект кранів з фільтром KC-KRB-CT-RBT	0KITRUBI05
	Комплект керування зонами опалення з датчиком температури зовнішнього повітря	0KITZONE05

Зображення	Опис	Код
	Датчик температури системи сонячних колекторів	PSPTMILL00
	Базовий комплект роздільного димоходу	0SDOPPIA13
	Комплект підключення системи сонячних колекторів	0KITSOLC07
	Комплект керування контуром сонячних колекторів	0KITSOLC08
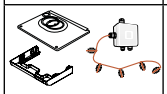	Комплект кришки та ТЕНів для зовнішньої установки	0KITCOPE03
	Комплект кришки для зовнішньої установки	0KITCOPE04
	Коаксиальний димохід викиду диму/ забору повітря тип B22	0ATTCOVE04

Примітка: за більш детальною інформацією зверніться до сайту www.fondital.com

Uff. Pubb. Fondital CTC 03 C 790 - 02 | Maggio 2021 (05/2021)

FONDITAL S.p.A. Società a socio unico Via Cerreto, 40 - 25079 VOBARNO (BS) IT - Tel.: +39 0365 878.31 - Fax: +39 0365 878.304 - E-mail: info@fondital.it - Web: www.fondital.com